웰싱 더라인 사용 설명서

[AHW-A25DW] 웰싱 더라인 사용 설명서

weilsing

제품을 사용하기 전에 반드시 사용 설명서를 꼼꼼하게 읽으신 후 정확한 방법으로 안전하게 사용해 주세요.

목차

안전 주의 및 경고사항 02

정품 등록 하기 06

제품 구성 및 명칭 07

제품 설치 시 주의사항 12

제품 사용 준비 14

제품 사용 하기 16

제품 관리 방법 18

A/S 신청 전 확인 사항 21

소비자 피해 보상 규정 25

제품 규격 28

01.

안전 주의 및 경고사항

제품을 사용하기에 앞서 안전사고를 예방하기 위해 다음의 주의 사항을 반드시 참고하여 사용해 주시기 바랍니다.

본 제품은 해당 보호자가 제품 사용을 관리 감독하는 경우를 제외하고 아동, 신체, 감각, 정신 능력이 결여되어 있거나 안전하게 기기를 사용할 수 없는 사람(어린이 포함), 미숙련자 또는 비전문가가 사용할 수 없습니다.

어린이가 기기를 가지고 놀지 않도록 주의해 주세요.

설치/전원 관련

1 전원 코드는 반드시 KC규격품을 사용해야 하며, 접지단자가 내장되어 있어야 합니다. (감전 및 화재, 사고의 원인이 될 수 있습니다.)

2 전원 플러그를 연결(분리)할 때는 꼭 손잡이를 잡고 사용해 주시고 젖은 손으로 전원 플러그를 꼽거나 만지지 말아 주세요. (감전 및 화재, 사고의 원인이 될 수 있습니다.)

3 전원 플러그가 콘센트에 완전히 삽입 되도록 꽂아 주세요. 전기선이 제품에 깔리거나 날카로운 부위에 닿지 않게 주의하세요.

4 전원코드를 무리하게 구부리거나, 묶거나 잡아당기지 마세요. (감전 및 화재, 사고의 원인이 될 수 있습니다.)

5 본 제품은 AC220V 전용입니다.
-전원 플러그는 반드시 접지가 되어 있는 정격 15A 이상의 교류 220V 전용 콘센트에 바르게 꽂아 주세요.
-110V 전원에서 승압용 트랜스로 220V로 승압해서 사용하지 마세요.

6 콘센트 접지가 되어 있지 않으면, 고장 및 감전의 원인이 됩니다. 반드시 접지 후 콘센트에 연결해 주세요.

7 전원 플러그에 이물질이 묻은 경우 물기가 없는 천으로 깨끗이 제거해 주세요. 감전, 쇼크, 발화의 원인이 될 수 있습니다.

8 한 개의 콘센트에 여러 제품의 전원 플러그를 동시에 꽂아 사용하지 마세요. 발열, 발화, 화재의 원인이 될 수 있습니다.

9 전원코드를 임의로 연결하거나 가공하여 사용하지 말아 주세요. 감전 및 화재의 원인이 될 수 있습니다.

10 설치가 완료되지 않은 상태에서 절대로 전원을 연결하지 말아 주세요. 감전 및 화재의 원인이 될 수 있습니다.

11 장기간 사용하지 않을 경우, 천둥 및 번개가 칠 경우, 청소 및 관리 전에는 전원 플러그를 뽑아 주세요. 제품 고장의 원인이 될 수 있습니다.

12 제품 본체나 전원 플러그에 물을 뿌리거나 습기가 많은 곳에서 사용하지 말아주세요. 누전으로 인한 화재의 원인이 될 수 있습니다.

13 전원 코드 또는 전원 플러그가 파손되었거나 흔들릴 때는 사용을 중지하고 고객센터로 문의해 주세요.

14 제품 사용 시 전원은 항상 가동해 주세요. 자동 절전 기능이 있습니다.

사용 관련

1 제품의 청소 및 관리를 하기 전에 전원 플러그는 콘센트에서 뽑아 주세요.

2 제품을 분리하거나 수리 또는 개조하지 마시고, 제품 내부에 이물질이 들어가지 않도록 하세요. 제품 고장의 원인이 될 수 있습니다.

3 어린이가 기기를 가지고 놀지 않도록 주의해 주세요. 감전이나 부상의 원인이 될 수 있습니다.

4 어린이가 제품 위에 올라가거나 제품 안에 들어가지 않도록 주의해 주세요. 심각한 부상으로 이어질 수 있습니다.

5 어린이가 조작을 하지 않도록 주의해 주세요. 제품 고장이나 부상으로 이어질 수 있습니다.

6 어린이가 미생물 제제를 손으로 만지거나 먹지 않도록 주의해 주세요.

7 전기난로, 촛불, 모기향 등의 화기를 제품에서 멀리해 주세요. 플라스틱 부품이 열에 의해 변형되거나 코드 피복이 녹아 화재, 감전의 원인이 됩니다.

8 제품 내부의 교반 날개를 강제로 회전시키지 말아 주세요. 부상 또는 제품 고장의 원인이 될 수 있습니다.

9 제품 청소 시 가솔린, 시너 등 가연성 물질로 청소하는 것은 피해 주세요. 폭발, 화재 등의 원인이 될 수 있습니다.

10 제품 이상이 생겼을 때는 전원 플러그를 뽑은 후 고객센터에 문의해 주세요.

11 제품에 심한 충격을 주거나 떨어뜨리지 말아주 세요. 제품 고장 및 안전상의 문제가 발생할 수 있습니다.

12 제품의 주위 온도가 0도 이하일 때, 내부 미생물 제제의 온도 유지를 위해 소비 전력이 올라갈 수 있으며, 내부 습기 발생의 원인이 되기 때문에 주의하여 사용해 주세요.

13 음식물 외에는 투입하지 말아 주세요. 유리, 쇠붙이, 접시, 숟가락, 젓가락, 나무, 칼 등 딱딱한 이물질이 교반통에 들어가지 않게 주의해주세요. 제품 과열, 기계 고장 등으로 이어질 수 있습니다.

02.

정품 등록 하기

1 제품 뒷면 표시 사항에 있는 일련번호를 확인해 주세요.

2 웰싱 홈페이지에 방문해 주세요. https://wellsing.life/

3 홈페이지 **회원가입** 후, 마이페이지에서 **일련번호를 입력**하면 정품 등록이 완료됩니다. 정품 등록 시 제품 AS 서비스를 받아보실 수 있습니다.

03.

제품 구성 및 명칭

제품 구성

*구매하신 제품의 구성품이 모두 들어있는지 확인해주세요.

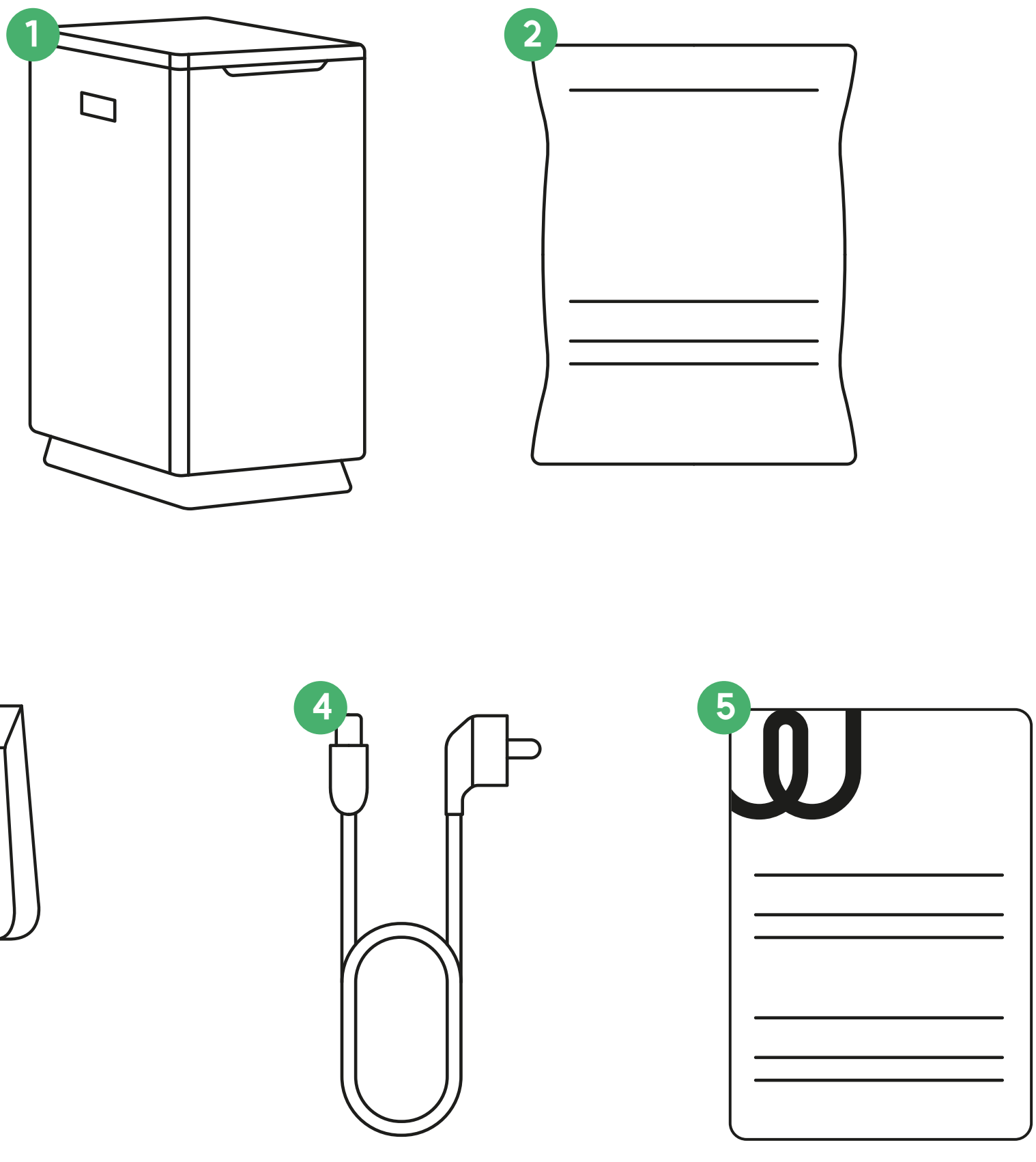

01	본체
02	미생물제제
03	전용삽
04	전원코드선
05	사용설명서

제품 각 부의 명칭

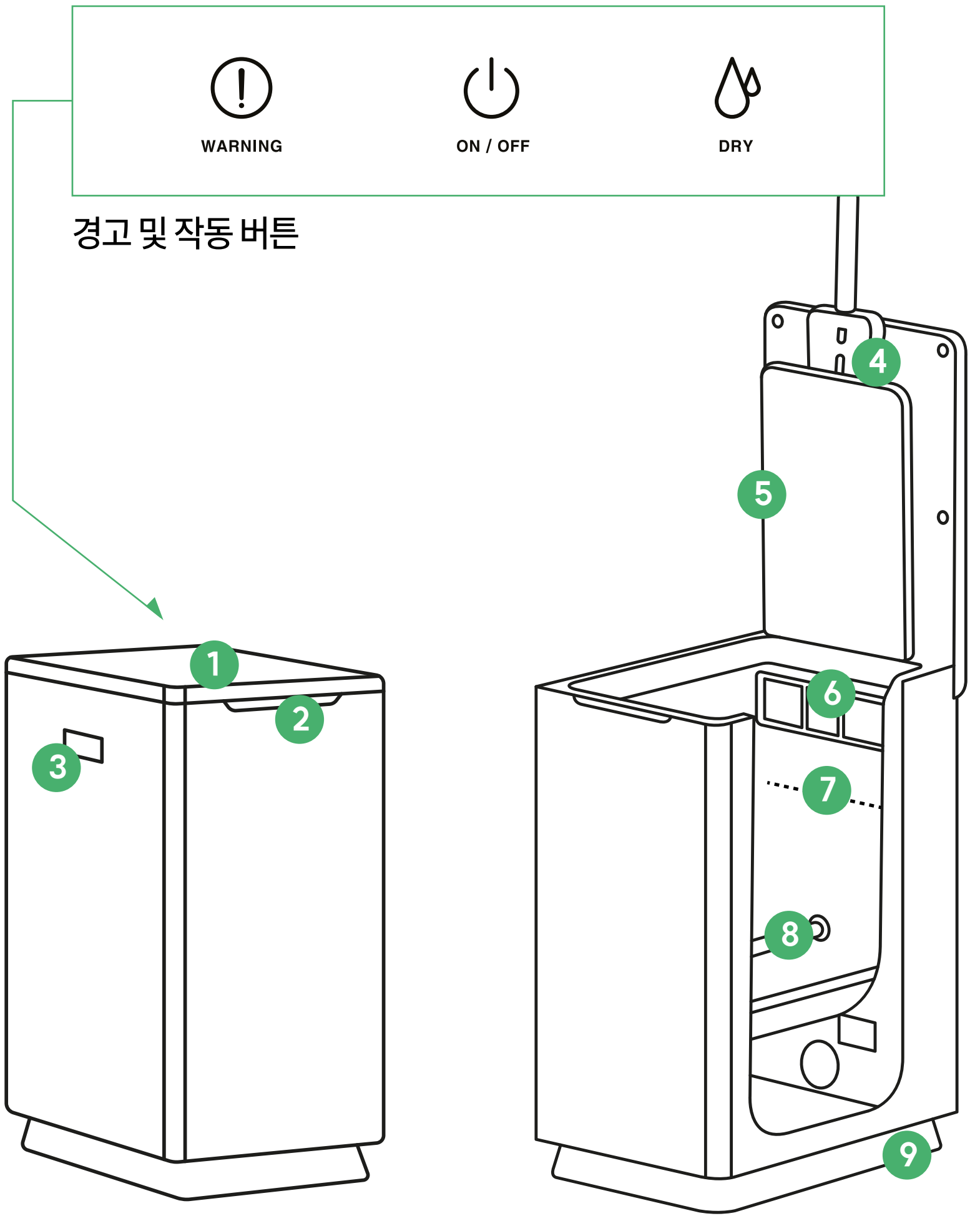

01	경고 및 작동 버튼
02	LED 조명등
03	손잡이
04	전용삽
05	내부 도어
06	배기 필터
07	한계선(부산물 배출선)
08	교반봉 및 교반 날개
09	배기구

조작부 및 경고등 설명

WARNING	ON / OFF	DRY
경고등	전원 버튼	제습 버튼

경고등

경고등 색상에 따라 기기의 문제를 빠르게 파악하고 빠르게 대처할 수 있습니다. 경고등 점등 시 고객센터로 문의해 주세요.

파란색 : UV Lamp 에러

노란색 : 드럼 히터 에러

빨간색 : 교반 모터 에러

초록색 : 환기팬 에러

하늘색 : 촉매 히터 에러

전원 버튼

-전원이 꺼진 상태에서 전원 버튼을 터치하면 벨 소리와 함께 표시등이 켜지고 표준모드로 작동을 시작합니다. 전원이 켜지고 초기 25분간 제습기능이 작동됩니다.

-전원이 켜진 상태에서 전원 버튼을 3초 이상 터치하면, 경고 및 작동 버튼이 꺼지고 작동이 종료됩니다.

제습 버튼

-제품 내부의 교반통안에 수분이 많아 미생물이 질척한 상태일 경우 제습 버튼을 터치해 주세요.

- 제습 버튼을 누른 후 1~2일 정도는 음식물 쓰레기를 넣지 마시고 미생물이 마른 상태가 되면 음식물 쓰레기를 넣기 시작해 주세요.

- 제습 기능 작동 시간은 미생물 상태에 따라 자동 조절 됩니다.

LED 조명등 ON/OFF

-전원 버튼과 제습 버튼을 7초간 동시에 터치하면 조명등이 꺼집니다.

-전원 버튼과 제습 버튼을 7초간 동시에 터치하면 조명등이 켜집니다.

04.

제품 설치 시 주의사항

1

공기가 잘 통하는 베란다, 보조주방 등에 설치해 주세요.

*밀폐 된 장소에 설치하지 마세요.

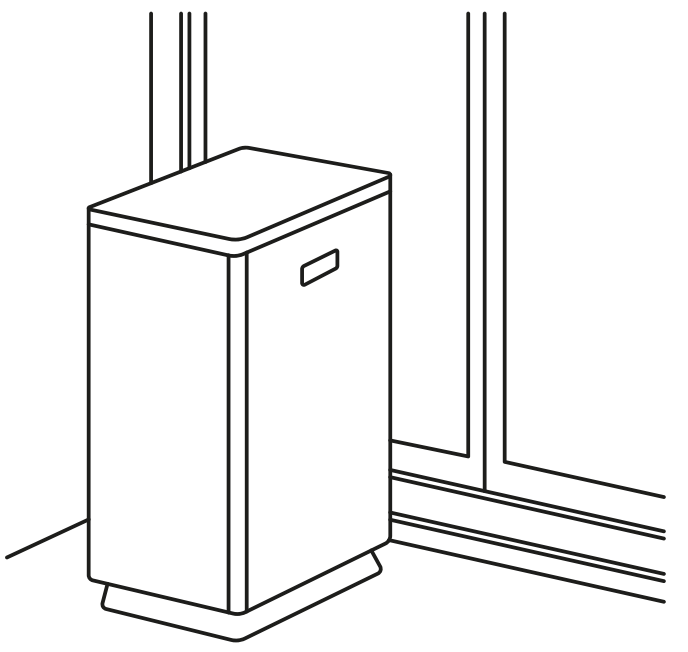

2

본 제품은 실내용입니다. 실내 온도가 영하가 되지 않는 곳에 설치해 주세요.

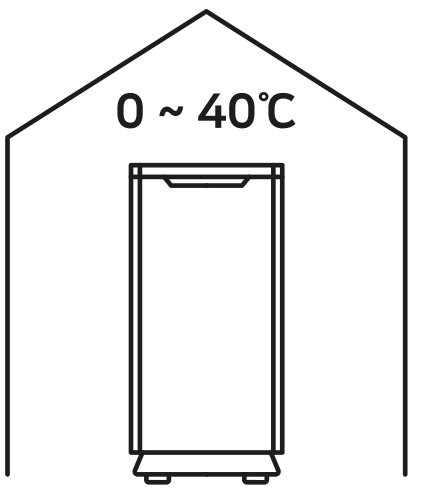

3

제품 옆/뒤 쪽 벽에서 약 10cm 정도 공간을 두고 위치해 주세요.

*제품 하단부를 통해 공기가 배출되는 형태로, 설치 시 공기 유로의 확보가 필요합니다.

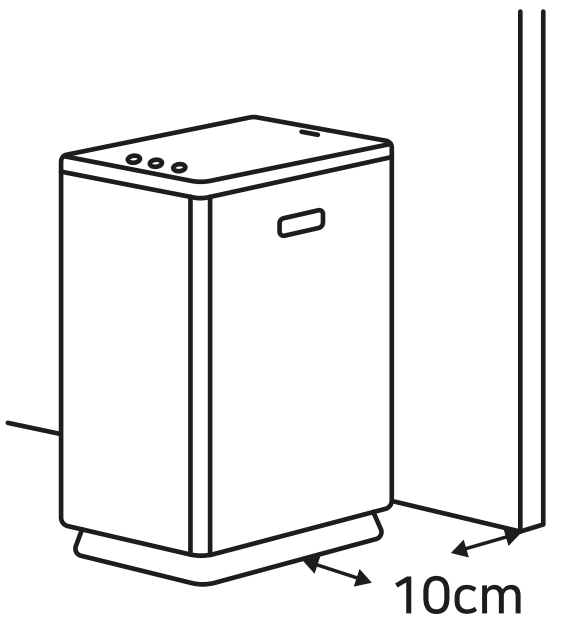

4

바닥에 물이 있는 곳이나 수돗가 등 직접적인 물과의 접촉이 있을 수 있는 공간에는 설치하지 마세요. *감전 및 사고의 위험이 있습니다.

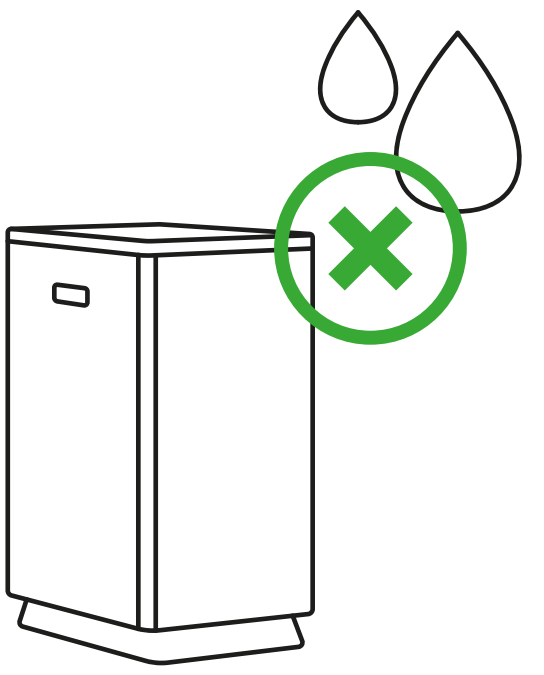

5

바닥이 평평한 곳에 수평을 맞추어 설치해 주세요. *진동, 소음 및 하부 공기흐름 방해로 악취 및 고장의 원인이 될 수 있습니다.

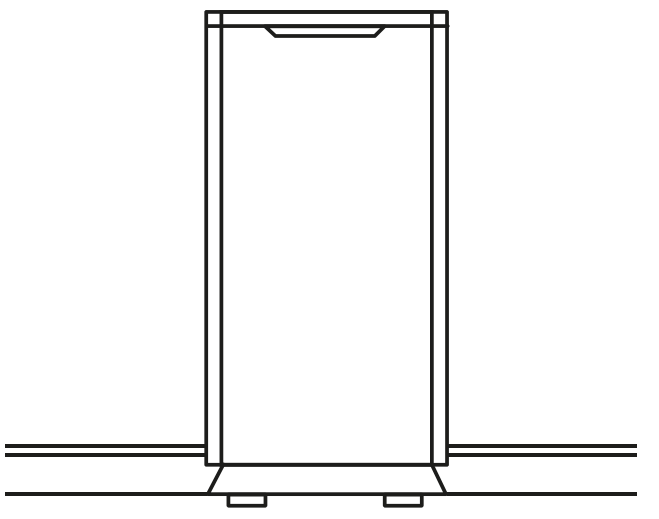

05.

제품 사용 준비

1

바닥이 평평하고 통풍이 잘 되는 곳에
제품을 놓아주세요.

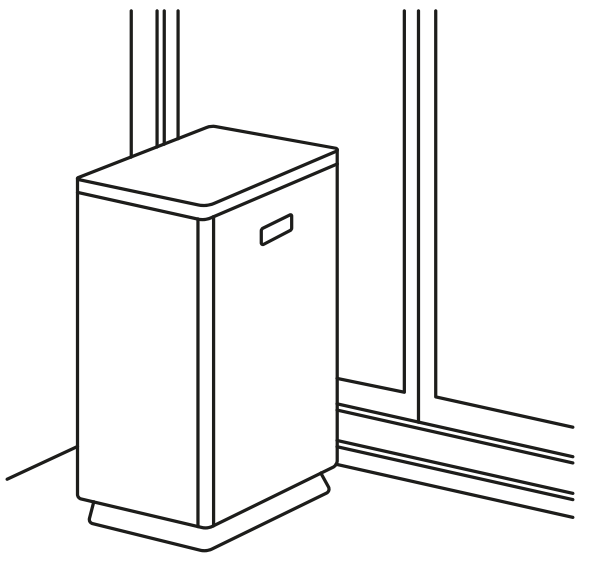

2

제품 박스 하단 완충재에 동봉 된 전원
코드를 제품 뒤쪽에 연결하시고
플러그를 콘센트에 연결해 주세요.

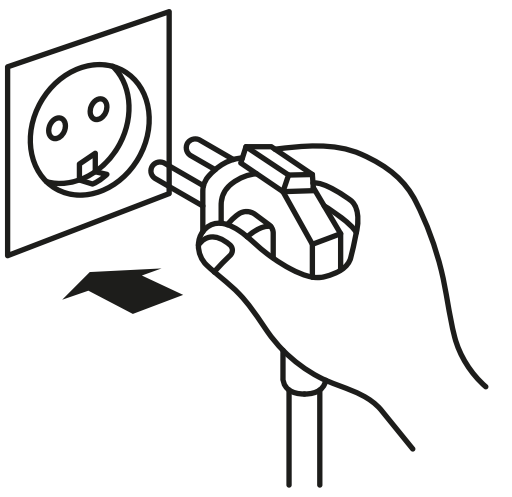

3

동봉된 미생물을 모두 넣어 주세요.

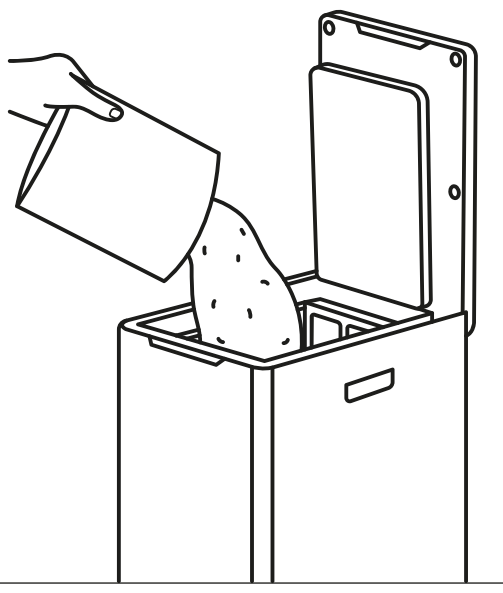

4

제품 내부 교반통에 물 500cc를 넣고
도어를 닫아 주세요.

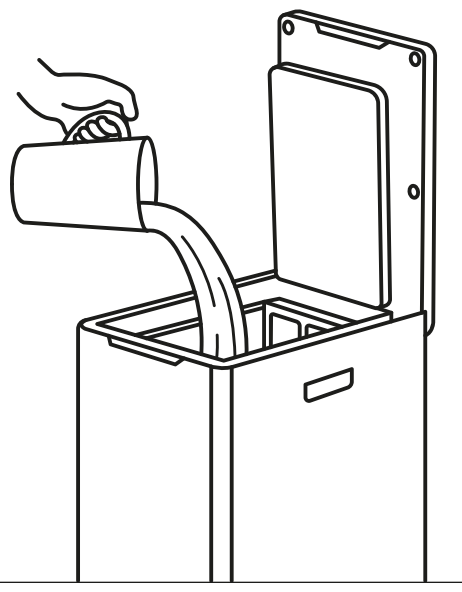

5

제품 뒤쪽의 전원 스위치를 ON으로
누른 후, 도어 상부 전원 버튼을 눌러
제품을 작동시켜 주세요.

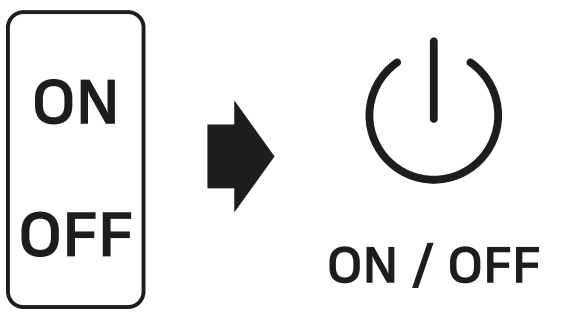

6

12시간이 지난 후 부터 음식물 쓰레기를
넣고 사용해 주세요.

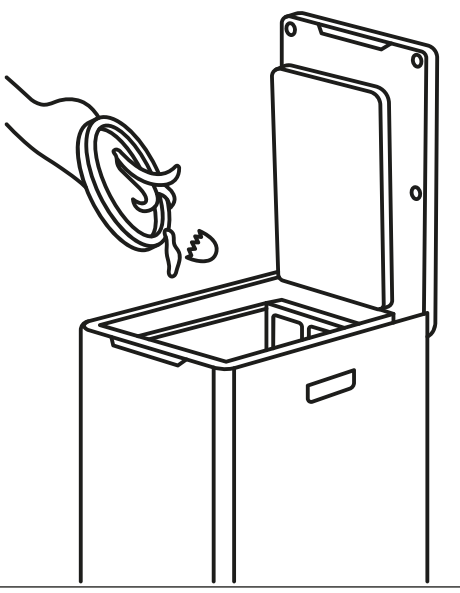

06.

제품 사용 하기

1

음식물 쓰레기는 발생할 때마다 수시로 넣어주세요.

*1회 최대 투입량 1kg / 일일 최대 투입량 2kg

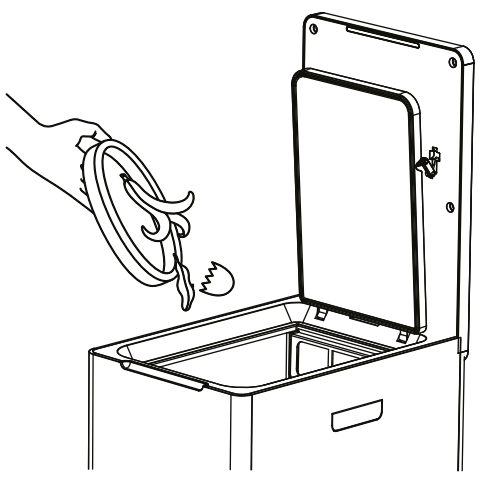

2

물기를 제거하고 음식물 쓰레기를 넣어 주세요.

*수박, 배추 같은 수분이 많은 음식을 한 번에 과도하게 투입할 경우 미생물 상태에 영향을 줄 수 있습니다.

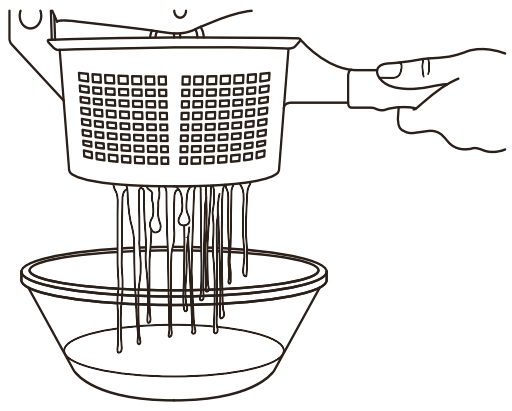

3

김치, 된장, 젓갈 등 양념 및 염분이 많은 음식물은 물에 씻어 넣어주세요.

*악취의 원인이 되거나 미생물이 변이될 수 있습니다.

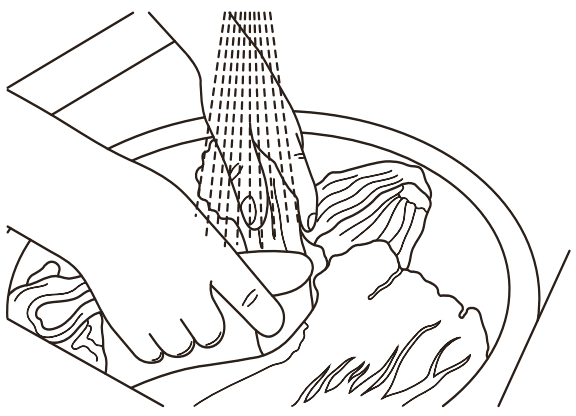

4

분해가 오래 걸리는 음식물

: 배추, 샐러리, 미나리 같은 섬유질이 많은 음식물, 수박 껍질, 참외 껍질 등과 같은 단단한 껍질은 잘라서 넣어주세요.

*교반봉 및 모터 고장의 원인이 될 수 있습니다.

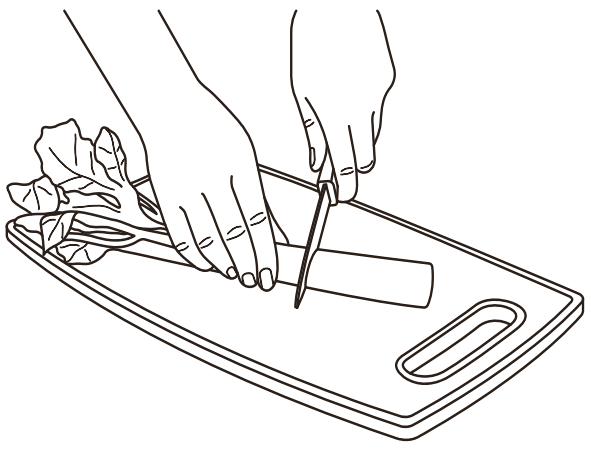

5

투입이 불가능한 물질

: 사람이 먹고 소화 시킬 수 없는 물질은 미생물 분해가 불가능합니다.

(동물뼈, 조개껍질, 과일 줄기, 씨앗류, 양파, 옥수수의 껍질류, 계란, 호두 등 딱딱한 껍질류, 약품류 등)

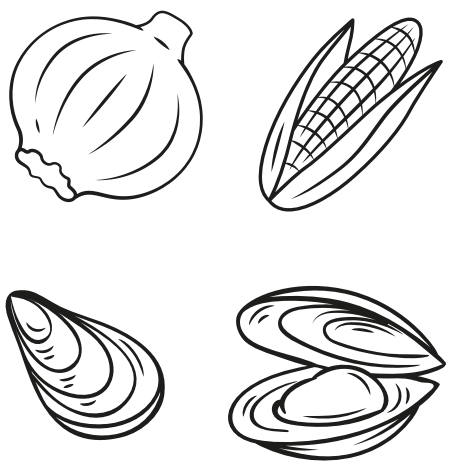

07.
제품 관리 방법

1

제품 내부 교반통 후면의 프리필터를 주기적으로 점검하여 청소해 주세요.

–내부 프리필터가 막히게 되면 분해된 음식물에서 발생한 가스와 수증기가 배출되지 않아 악취의 원인이 될 수 있습니다.

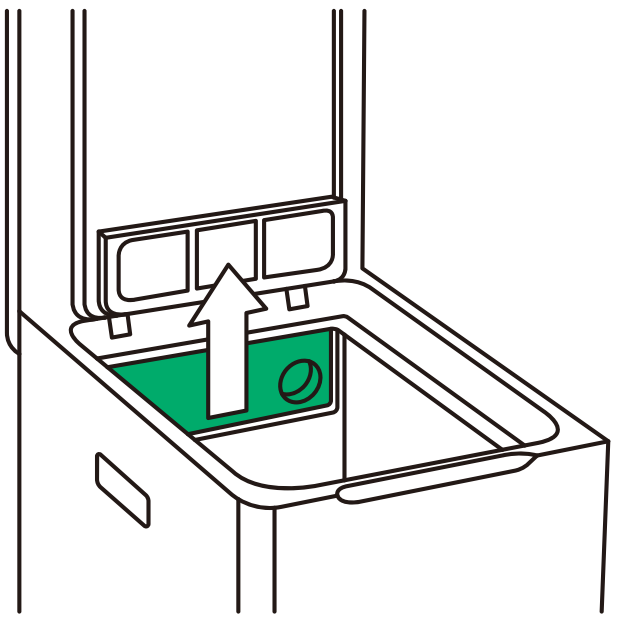

2

분해 잔여물을 처리해 주세요.

–내부 교반통 한계선까지 잔여물이 쌓인 경우 음식물 처리기를 열고 삽을 이용해 교반봉이 보일 때까지 잔여물을 퍼내주세요.

–퍼낸 잔여물은 일반 쓰레기로 버리시거나, 잔여물과 흙을 1대 9의 비율(잔여물1 : 흙9)로 섞어 작물에만 활용해 주세요.

*염분이 많은 음식물을 버리셨을 때는 일반 쓰레기로 버려주세요.

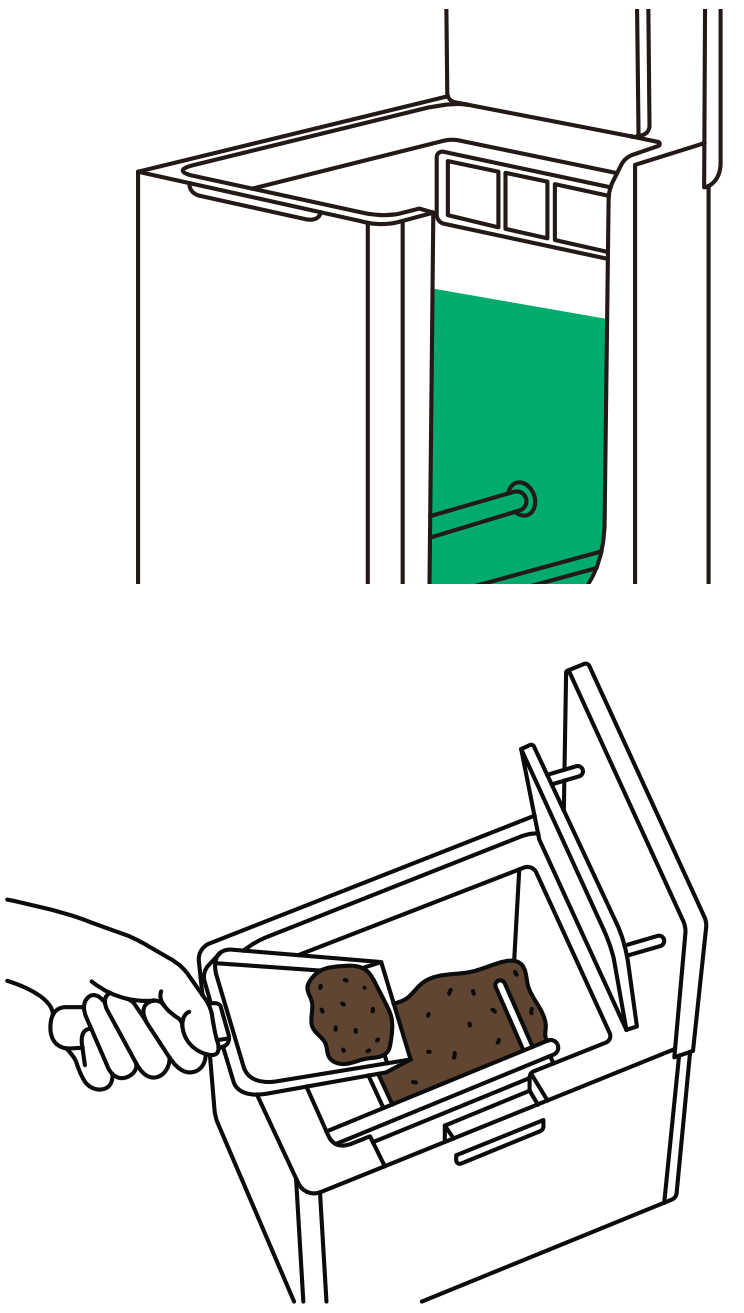

3

미생물이 질척하거나 걸쭉해진 경우에는 제습 버튼을 터치하여 제습 기능을 작동시키고, 음식물 쓰레기를 하루 정도 버리지 말아 주세요.

–미생물의 상태가 정상적으로 돌아온 후 음식물 쓰레기를 다시 넣어 주세요.

*도움이 필요한 경우 고객센터에 문의해 주세요.

4

제품 미사용 시 관리 방법

-2~3일 정도의 단기간 미사용 시, 전원 플러그를 뽑지 마시고 연결한 채로 유지해 주세요. 60시간 이후 자동으로 절전모드로 전환됩니다.

-여행, 출장 등으로 일주일 이상 장기간 미사용 시, 미생물을 전부 걷어내어 밀봉해주세요. 밀봉 후 직사광선을 피해 보관해 주시면 재사용이 가능하며, 보관 시 남은 음식물이 없도록 분해가 완료 된 후 밀봉해주세요.

*제품 내부에 수분이나 미생물이 남아 있을 시 악취의 원인이 될 수 있습니다.

08.

A/S 신청 전 확인 사항

문제 발생 시 아래 내용을 확인하시고 해결되지 않는다면
웰싱 고객센터(1800-6307)에 문의해 주세요.

증상1. 전원이 들어오지 않아요.

발생 원인	조치 사항
전원 플러그 연결이 안되었을 경우	전원 플러그를 연결 해주세요.
전원 스위치가 OFF인 경우	전원 스위치를 ON 해주세요.
전원 버튼을 터치하지 않은 경우	전원 버튼을 터치해 주세요.

증상2. 제품에서 소음이 나요.

발생 원인	조치 사항
모터 및 기계적인 소음이 나는 경우	고객센터로 문의해 주세요.
교반통 내부에서 부딪치는 소리가 나는 경우	교반통 내부에 딱딱한 물질이 있을 경우 제거해 주세요.
교반통 내부에서 뿌우욱 소리가 나는 경우	부산물이 한계선 이상으로 쌓인 경우 교반봉이 보일때까지 퍼내주세요.

증상3. 실내에서 냄새가 나요.

발생 원인	조치 사항
처리 결과물 냄새가 나는 경우	뚜껑이 잘 덮여있는지 확인해 주시고 제습 버튼을 터치해 주세요.
시큼한 악취가 나는 경우	제습 버튼을 터치하거나 미생물 제제를 교환해 주세요.

증상4. 음식물이 잘 섞이지 않아요.

발생 원인	조치 사항
교반통 내부가 질척한 경우	제습 버튼을 터치해 주시고, 음식물 쓰레기의 투입을 1~2일 정도 중단하세요.
교반봉이 회전하지 않는 경우	고객센터에 문의해 주세요.

증상5. 도어 안쪽에 습기가 차요.

발생 원인	조치 사항
주위 온도가 낮은 경우	적정온도 유지되는 곳으로 옮겨주세요.
수분이 많은 음식물 및 과다한 음식물을 투입한 경우	제습 버튼을 터치해 주시고, 음식물 쓰레기의 투입을 1~2일 정도 중단하세요.
내부 배기 필터가 막혔을 경우	내부 배기 필터를 청소해 주세요.
제품 바닥 배기구가 막혔을 경우	제품 바닥의 배기구가 막히지 않게 배기구를 막는 물건을 치워주세요. *제품과 지면의 여유공간 1cm정도를 유지하여 주세요.

증상6. 음식물쓰레기가 잘 분해되지 않아요.

발생 원인	조치 사항
교반이 잘 안되어서 미생물과 음식물이 섞이지 않는 경우	교반봉이 작동하지 않는다면 모터 이상으로 고객센터에 문의해 주세요.
과다 투입의 경우	1~2일간 음식물 투입을 중단하시고 제습 버튼을 터치해 주세요.
섬유질이 많은 음식물을 투입한 경우	섬유질이 많은 음식물은 분해되는데 시간이 오래 걸리니 잘게 잘라서 넣어주세요.

증상7. 먼지가 날려요.

발생 원인	조치 사항
음식물 투입이 없거나 적은 경우	물 500cc 정도를 넣어주세요.

증상8. 교반부 내부에 해충, 벌레 등이 생겼어요.

발생 원인	조치 사항
음식물이 완전분해, 소멸되지 않은 상태에서 전원을 끄고 오래 방치한 경우	미생물 제제를 교환합니다.

증상9. 교반 내부가 질퍽해졌어요.

발생 원인	조치 사항
음식물을 과다 투입했거나, 물기가 많은 음식물을 투입한 경우	1~2일간 음식물 투입을 중지하고 제습 버튼을 터치하여 건조시킵니다.

증상10. 경고등이 점멸되었어요.

발생 원인	조치 사항
파란색 : UV Lamp 에러 노란색 : 드럼 히터 에러 빨간색 : 교반 모터 에러 초록색 : 환기팬 에러 하늘색: 촉매 히터 에러	고객센터에 증상을 말씀하시고 A/S를 신청해 주세요.

09.

소비자 피해 보상 규정

품질 보증서

wellsino · 품질보증기간 **1년** · 부품 보유기간 **5년**

소비자 피해 유형		보증기간 이내	보증기간 이후
정상적인 상태에서 발생한 성능, 기능상의 고장일 경우	구입 후 10일 이내 중요한 성능, 기능상의 중요한 수리를 요할 경우	제품 교환 또는 구입가 환불	해당 없음
	구입 후 1개월 이내에 중요한 성능, 기능상의 중요한 수리를 요할 경우	제품 교환 또는 무상 수리	해당 없음
	제품 구입시 운송과정 및 제품 설치 중 발생 된 고장	제품 교환 (단 전문운송기관에 위탁한 경우는 판매자가 운송사에 대해 구상권 행사)	해당 없음
	교환 불가능시	구입가 환불	해당 없음
	동일한 고장 2회까지 발생시	무상 수리	유상 수리
	동일한 고장 3회까지 발생시	제품 교환 또는 구입가 환불	유상 수리
	소비자가 의뢰한 제품을 사업자가 분실하였을 경우	제품 교환 또는 구입가 환불	정액 감가상각한 금액에 10%를 가산하여 환불
	부품 보유기간 이내에 수리용 부품을 보유하고 있지 않을 경우	제품 교환 또는 구입가 환불	정액 감가상각한 금액에 5%를 가산하여 환불
	수리용 부품은 있으나 수리 불가능 시	제품 교환 또는 구입가 환불	유상 수리

소비자 피해 유형		보증기간 이내	보증기간 이후
정상적인 상태에서 발생한 성능, 기능상의 고장일 경우	천재지변(화재, 가스, 지진) 등으로 인한 고장 발생 시	유상 수리	유상 수리
	A/S직원이 아닌 다른 수리기사나 소비자가 직접 수리 개조한 경우	유상 수리	유상 수리
	소모성 부품 및 정상적인 마모	유상 수리	유상 수리
	기타 외부 요인으로 인한 고장	유상 수리	유상 수리

소비자 피해 유형		보증기간 이내	보증기간 이후
소비자의 고의, 과실 인 경우	전기 용량을 틀리게 사용한 경우	유상 수리	유상 수리
	설치 후 이동 등 중력에 의한 고장	유상 수리	유상 수리
	당사 지정품이 아닌 다른 부품으로 사용할 경우(소프트웨어 포함)	유상 수리	유상 수리
	기타 수리가 불가능한 경우	유상 수리에 해당하는 금액 청구 후 제품 교환	유상 수리에 해당하는 금액 청구 후 제품 교환
	수리가 가능한 경우	유상 수리	유상 수리

10.

제품 규격

모델명	AHW-A25DW
정격전압	AC 220V/60Hz
소비전력	340W
처리방식	미생물 발효 소멸 방식
미생물	바실러스계 호기성, 호산성, 호염성 미생물
탈취방식	UV-C살균 및 활성탄 촉매 방식
용량	4~5인용(환경부 기준 1인 1일 배출량 0.23kg)
사이즈	(WxDxH) 310x454x642mm
사용 환경온도	0~40도

고객센터 | 1800-6307

홈페이지 | https://wellsing.life/

wellsing